INSTALLATION & WARTUNG

HOCHLEISTUNGS-DRUCKLUFTFILTER
MODELL BFD200

Ersatzteile & Ersatzteil-Sätze

Bei sorgfältiger Installation und Wartung ist eine lange und wirtschaftliche Betriebsdauer der Filter zu erwarten. Vor weiteren Arbeiten empfehlen wir die Hinweise für Installation, Einstellung und Wartung zu lesen und zu beachten.

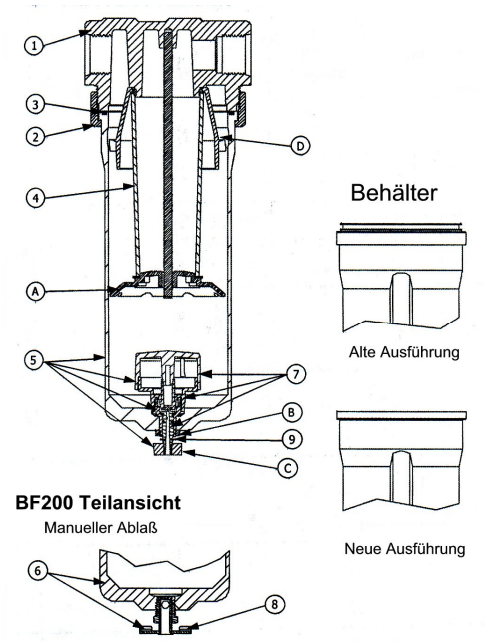

Pos.	Beschreibung	BFD200-6	BFD200-8
1	Filterkopf (bei Austausch nur für neue Behälterausführung)	114-128-6	114-128-8
2	Behälterring	MS109-80	
3	Behälter O-Ring	110-12	
4	Filterelement-Satz	A114-106E3	
5	Metallbehälter mit Abfluß-automatik	Alt: ABFD114-100 Neu: ABFD114-126	
6	Metallbehälter, mit Hand-Ablaß	Alt: ABF114-100 Neu: ABF114-126	
7	Abflußautomatik-Satz	D380	
8	Manueller Ablaß-Satz	103-51SP	
9	Segerring	802-28	

Installations- und Wartungs-Hinweise

Installation:

Druckluftzufuhr absperren. Filter so nah wie es die praktische Handhabung erlaubt, vor das Druckluftgerät installieren, wobei auf die Durchflussrichtung – Pfeil auf Filterkopf – zu achten ist. Der Filter sollte stets vor Druckreglern, Ölern oder Ventilen in die Druckluftleitung installiert werden. Ein flexibler Schlauch 3/16 (4,8 mm I.D). kann zur Entleerung und Abführung des Kondensates auf das Abflussrohr der Abflussautomatik montiert werden. Dazu ist Knopf **(C)** (siehe oben) abzuziehen und der Schlauch über das Abflussrohr zu schieben.

Einstellungen:

Manueller Abfluß: Zur Kondensat-Entleerung ist der Knopf **(C)** im Uhrzeigersinn zu drehen.

Abflussautomatik: Der Kondensatabfluss kann bei verschiedenen Betriebsbedingungen durch Drehen des Knopfes **(C)** entsprechend eingestellt werden. Bei geringem Luftdurchfluss oder niedrigen Druckabfall ist der Knopf **(C)** nur soweit zu drehen, bis der Abfluss gerade geschlossen ist. Bei erhöhtem Luftdurchfluss und hohem Druckabfall ist der Knopf **(C)** im Uhrzeigersinn zu drehen, wenn reduzierter Kondensatabfluss erforderlich ist. Durch Drehen des Knopfes **(C)** bis →

zum Endanschlag (Stop) wird die Abflussautomatik in die manuelle geschlossene Abfluss Position geändert. Durch Drehen des Knopfes **(C)** gegen den Uhrzeigersinn wird der Filter manuell entleert.

Wartung:

Die Filter mit manuellem Abfluss sind periodisch zu entleeren. Zur Demontage des Behälters ist die Luftzufuhr abzusperren und die entsprechende Leitung zu entlüften. Danach Behälterring (2) durch Drehen gegen den Uhrzeigersinn entfernen. Filterelement (4) und untere Prellplatte (A) entfernen. Untere Prellplatte (D) vom Filterelement entfernen. Altes Filterelement gegen ein neues Element austauschen. Filterelement und Prellplatten wieder montieren. Untere Prellplatte ist mit 6-13 Nm (90-110 in-lbs) anzuziehen. Behälterring ist handfest anzuziehen. Filterelemente sind nicht zu reinigen, sondern nur gegen neue Elemente auszutauschen. Zur Wartung der Abflussautomatik ist der Behälterring (2), wie vorher beschrieben, zu entfernen. Behälter abnehmen, Knopf **(C)** abziehen, Haltering (9) und Befestigungsmutter (B) entfernen. Jetzt kann der komplette Abflussmechanismus entnommen und demontiert werden. Die Reinigung ist nur mit Seife und Wasser oder Kerosin vorzunehmen. Beim Zusammenbau des Filters ist der Behälterring handfest anzuziehen.

Bemerkung: Metallbehälter sind mit Wasser und Seife zu reinigen.
Der Filter kann bei Temperaturen unter dem Gefrierpunkt eingesetzt werden, vorausgesetzt das Kondensat wird kontinuierlich abgeführt.

Abmessungen

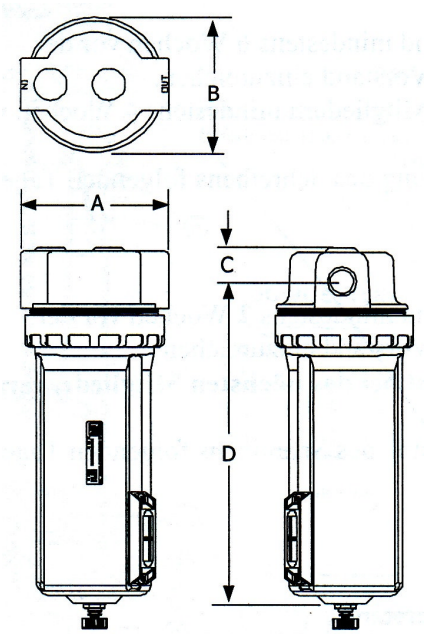

Maß	BFD200-6 BF200-6	BFD200-8 BF200-8
A	114,3 mm	114,3 mm
B	106,4 mm	106,4 mm
C	20,6 mm	20,6 mm
D	263,5 mm	263,5 mm

Allgemeine Spezifikationen

Max. Arbeitsdruck:
Metallbehälter
13,8 bar @ 65,5°C

Prefix Optionen
BF Metallbehälter, manueller Ablaß
.

Sufffix Optionen
E5 5 µ Sinterbronze-Element
W BSP Gewinde
LDC ohne Abfluss-hahn,1/4 NPT Gew.
.

Filterelement: 40 µ Sinterbronze-Element ist Standard.