MASTER PNEUMATIC, INC.

Baumaß-Informationen
für R*T55 und R*T56

Der Prospekt dient nur zur Information über die Abmessungen der Verteilerblöcke. Eine Aktualisierung der Zeichnungen dieses Prospektes erfolgt nicht.

Bei der Verwendung/Anfertigung eigener Verteilerblöcke, können diese Zeichnungen als Vorlage dienen.

Druckregler - Schnittstelle
Abmessungen in inches (mm)

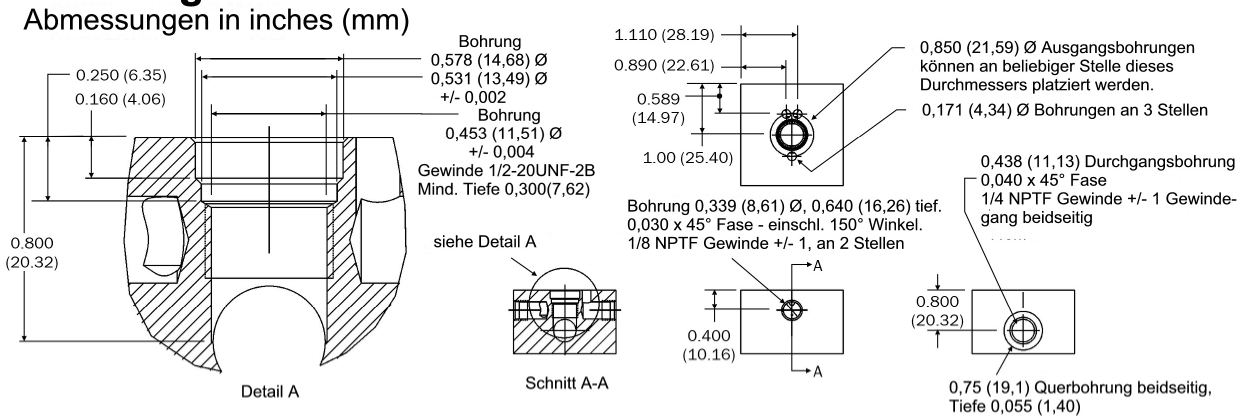

R1T55M / R1T56M
Abmessungen in inches (mm)

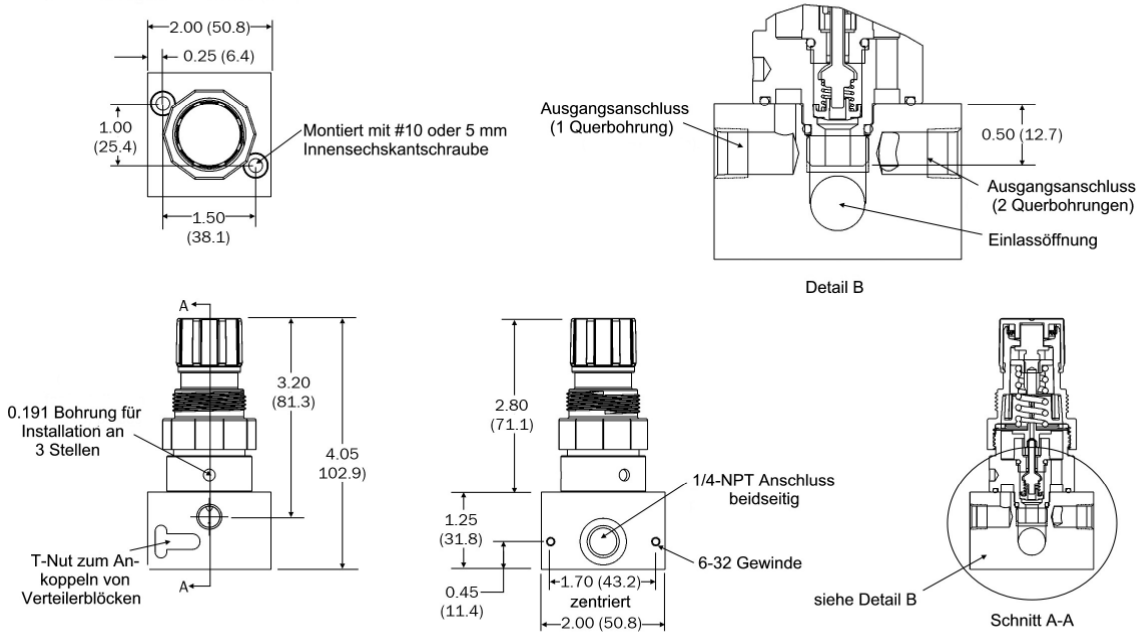

Baumaß-Informationen für R*T55 und R*T56

R2T55M / R2T56M
Abmessungen in inches (mm)

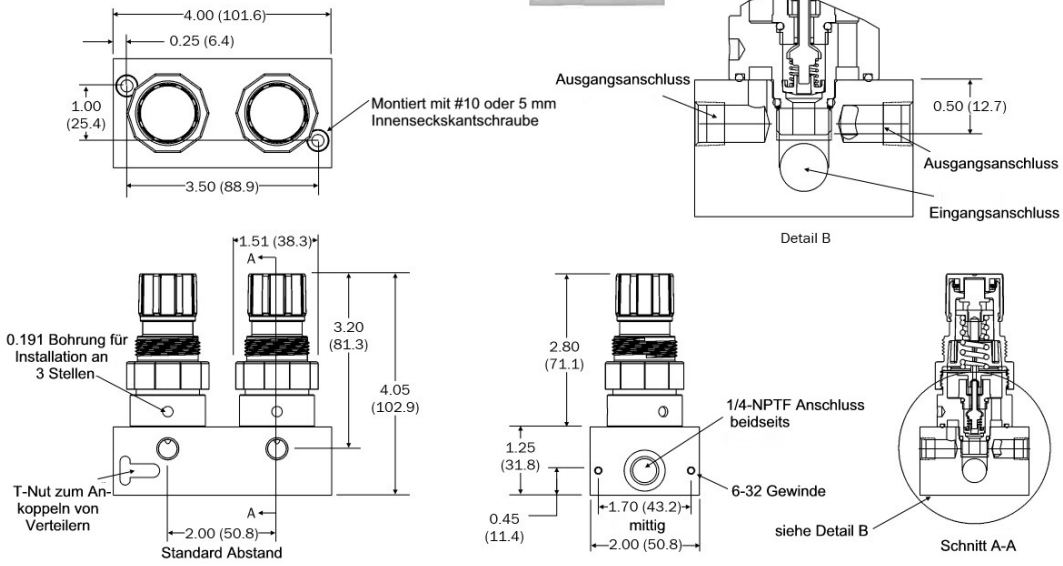
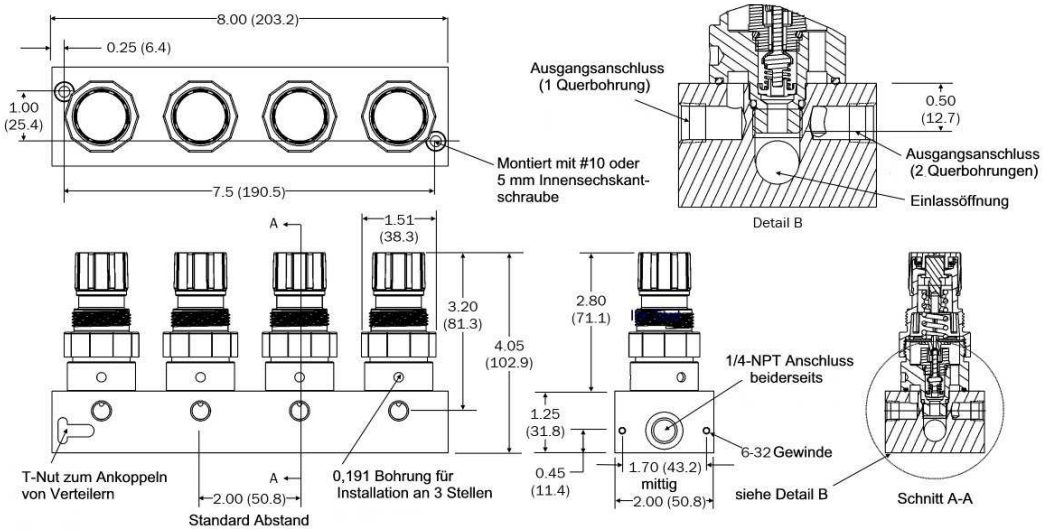
R4T55M / R4T56M
Abmessungen in inches (mm)