HOCHLEISTUNGS-DRUCKLUFTÖLER
MODELL L100-6 & 8

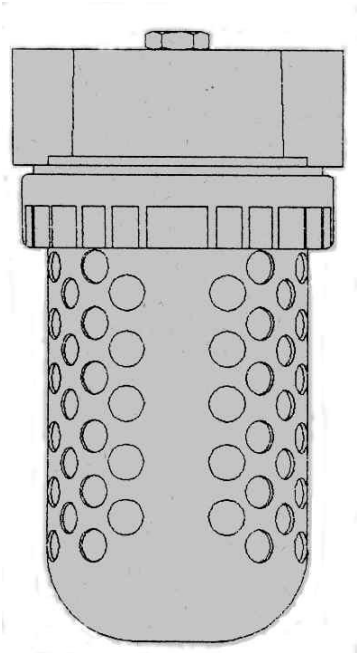

Modell	Anschluß	Druckluft Volumenstrom Liter/sek. (SCFM) Minimum	Maximum	Gewicht
L100-6	3/4“	11,8 (25)	75,5 (160)	1,31 kg (46 oz.)
L100-8	1“	16,5 (35)	165 (350)	

Betriebsdruck max.
Kunststoffbehälter: 10,3 bar @ 51,7° C (150 PSIG @ 125° F)
Metallbehälter: 13,8 bar @ 79,4° C (200 PSIG @ 175° F)

Prefix Option: **B** Metallbehälter

Suffix Optionen: **Q** Schnellfüllkappe
W BSP Gewinde

Ölempfehlung: Leichtes Spindelöl mit einer Viskosität von 2,4 bis 4,3 °E bei 38° C. (SAE 5)

Installation

Der Öler ist so nah wie möglich an das Werkzeug bzw. an die Anlage, die beölt werden soll, zu installieren.

Um sicher zu stellen, dass eine sofortige Beölung erfolgt, ist der Schlauch oder die Rohrleitung zwischen Öler und Werkzeug bzw. Anlage bei der Installation vorzuölen.

Der Anschluss von mehreren Werkzeugen an einen Öler wird nicht empfohlen.

Die Funktion des L100 Ölers basiert auf einem ölgetränkten, porösen Docht aus Sinterbronze der in den Luftstrom ragt. Das Öl wird über den Docht durch Kapillarwirkung aus dem Behälter in den Durchflussbereich der Druckluft gebracht. Der Teil des in den Luftstrom ragenden Sinterbronze-Dochtes und das Durchflussvolumen bestimmt die Abgabemenge des Öls.

Die M/P Bedarfsöler werden werkseitig auf ausreichende Arbeitsweise eingestellt, so dass eine manuelle Einstellung nicht notwendig ist. Sollte jedoch mehr oder weniger Öl als durch die Werkseinstellung vorgesehen, erforderlich sein, so ist der Sinterbronze-Docht herauszuschieben (mehr Öl) bzw. hereinzuschieben (weniger Öl). Dazu ist die Kontermutter „E“ zu lösen.

Wartung

Zur Säuberung oder Wartung des Ölers ist die Luftzufuhr abzusperren und die Leitung zu entlüften. Die Befüllung des Ölerbehälters erfolgt entweder über die Füllkappe im Ölerkopf oder durch Entfernen des Ölerbehälters. Dazu ist der Behälterring (Pos. 5) zu lösen, indem dieser gegen den Uhrzeigersinn abgeschraubt wird.

L100-6 & 8 Installation & Wartung

Der Behälter ist mit einem leichten Spindelöl zu füllen. Wir empfehlen ein Öl mit einer Viskosität von 2,4 bis 4,3 °E bei 38° C (80-120 SSU bei 100° F).Es sind keine chemischen Öle mit Graphit- oder Seifenanteile etc. zu verwenden. Bleibt die durchströmende Druckluft sauber und ist das Öl relativ frei von Partikeln, hat der Sinterbronze-Docht eine lange problemfreie Standzeit.
Der Ölerbehälter ist aus Polycarbonat. Polycarbonat, Acetat, Nylon, ABS und andere Kunststoffe sind besonders empfindlich gegen gewisse aggressive Chemikalien und deren Dämpfe, einschließlich Kompressorenöle, Reinigungsmittel, Lösemittel usw. Im Zweifelsfalle fragen Sie Ihren Chemikalienlieferanten bzw. Schmierstofflieferanten, ob seine Produkte für die in Master Pneumatic Produkten verwendete Materialien schädlich sind.
Dieser Öler ist für den Einsatz in industriellen Druckluftsystemen konstruiert. Die Betriebsdaten sind zu beachten. Der Öler ist stets mit Splitterschutz zu betreiben.

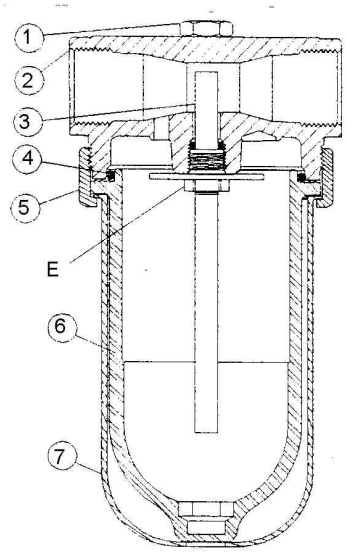

Pos.	Beschreibung	Teile Nr.	Stück
1	Füllkappe	A204-8	1
2	Ölerkopf	205-82-*M	1
3	Bronzedocht-Satz	K205-3PFG	1
4	Behälter O-Ring	KX27-24	**
5	Behälterring	MS109-6M	1
6	Behälter-Satz	AL109-6M	1
7	Splitterschutz	109-60	1

*3/4” oder 1” für den Anschluß angeben

** Verpackungseinheit mit 10 Stück

Montagehalter
(Öler wird mit Rohrnippel am Montagehalter fixiert)

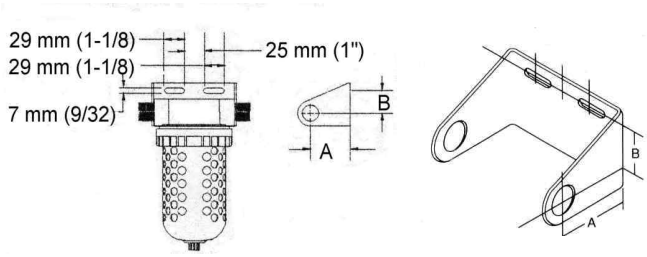

Teile Nr.	Abmessung A	Abmessung B
109-33-3/4“	64 mm	38 mm
109-33-1“	2,5“	1,5“

Vertrieb durch: